www.kstools.fr • www.kstools.fr • www.kstools.fr • www.kstools.fr • www.kstools.fr • www.kstools.fr • www.kstools.fr • www.kstools.fr • www.kstools.fr • www.kstools.fr • www.kstools.fr • www.kstools.fr

NOTICE D'UTILISATION

دليل الاستخدام

161.0362F

Cric hydraulique tout-terrain 3 t

رافعة هيدروليكية زراعية زراعية حمولة 3 أطنان

FR/29-04-2024

KS Tools France – PDA Région de Brumath – 1 rue de Londres – F-67670 MOMMENHEIM – www.kstools.fr

www.kstools.fr • www.kstools.fr • www.kstools.fr • www.kstools.fr • www.kstools.fr • www.kstools.fr • www.kstools.fr • www.kstools.fr • www.kstools.fr • www.kstools.fr

Cher client,
La société KS Tools vous remercie pour la confiance que vous lui avez accordée en achetant ce produit. Vous trouverez dans ce guide toutes les informations nécessaires à la sécurité et la bonne utilisation du produit. Merci de bien vouloir en prendre connaissance et lire les instructions avant toute utilisation. Il est nécessaire de stocker cette notice d'utilisation dans un lieu sûr et à portée de main afin qu'elle puisse être lue à tout moment. Conservez cette notice pour vous assister dans vos futures utilisations. Le fabricant n'est pas tenu responsable des blessures qui peuvent être engendrées par une mauvaise utilisation de l'appareil

Description générale

Le cric hydraulique tout-terrain est destiné au levage de véhicules exclusivement, et non au maintien en charge. Directement après le levage, la charge doit être soutenue par une paire de chandelles à la capacité adaptée.

Données techniques

Capacité	3 tonnes
Hauteur min. (sans extension)	155 mm
Hauteur min. (sans extension) - 1er niveau	290 mm
Hauteur min. (sans extension) - 2eme niveau	320 mm
Hauteur max. (sans extension)	540 mm
Hauteur max. (avec extension) - 1er niveau	680 mm
Hauteur max. (avec extension) - 2eme niveau	710 mm
Dimensions	L.810 x l.320 x H.200 mm (sans manche)
Poids net	37.2 kg

Consignes de sécurité

Important : Lire attentivement ces instructions.
Avertissements et précautions : Utiliser ce cric correctement et avec précaution dans le but auquel il est destiné. Le non respect de ces instructions peut causer des dommages physiques et/ou matériels et annulera la garantie. Retenir ces instructions pour toute future utilisation.

Pour éviter des blessures ou des dégâts matériels durant l'utilisation, lire et suivre toutes les précautions, avertissements et instructions présents dans cette notice.

Le fabricant ne peut pas être tenu pour responsable des dommages ou des blessures résultant d'une utilisation dangereuse du produit, d'un manque d'entretien ou d'une utilisation incorrecte du produit.

Contacter le fabricant en cas de doute sur l'utilisation de ce cric.

⚠ **Attention !**

1. Utiliser le cric dans une zone de travail appropriée.
2. Inspecter le cric avant chaque utilisation. Ne pas utiliser le cric s'il est endommagé, altéré, modifié, en mauvais état, s'il y a une fuite de fluide hydraulique, ou s'il est instable en raison d'un matériel défectueux ou des pièces manquantes ou des pièces desserrées. Faire réparer si besoin avant toute utilisation.
3. Utiliser le cric sur un sol plat et solide, de préférence en béton. Eviter le goudron macadam car le cric peut s'y enfoncer. Caler les roues du véhicule.

www.kstools.fr • www.kstools.fr • www.kstools.fr • www.kstools.fr • www.kstools.fr • www.kstools.fr • www.kstools.fr • www.kstools.fr • www.kstools.fr • www.kstools.fr

4. S'assurer que le frein à main du véhicule soit serré, le moteur éteint et le point mort enclenché (ou sur la position "PARK" pour les boîtes automatiques).
5. Laisser une distance de 0,5m entre le véhicule et les objets statiques comme les ports, les murs, etc., afin de permettre le titrage du véhicule.
6. La zone de travail doit être libre de tout objet ou personne inutiles à la manœuvre.
7. Veiller à ce qu'aucun passager ne se trouve dans le véhicule.
8. Placer uniquement ce cric sous les points de levage du véhicule recommandés par le fabricant (voir manuel du véhicule).
9. Vérifier que le point de levage est stable et centré sur la selle du cric.
10. Veiller à ce que les roues du cric soient libres de se déplacer et qu'il n'y ait aucun obstacle.

Danger : Utiliser le cric uniquement pour soulever.

11. S'assurer qu'il n'y a pas de personnes ou d'objets sous le véhicule avant la descente.
12. Utiliser la chandelle appropriée pour supporter le véhicule avant de procéder à toute tâche.
13. Seule une personne qualifiée doit lubrifier et entretenir le cric.
14. Porter des lunettes de sécurité approuvées par l'ANSI ainsi que des gants de travail adaptés à des charges lourdes
15. Seule une huile hydraulique de qualité doit être utilisée pour l'entretien du cric.

NE PAS utiliser le cric s'il est endommagé.
NE PAS permettre à des personnes non qualifiées d'utiliser le cric.
NE PAS dépasser la capacité nominale du cric.
NE PAS déplacer le véhicule pendant le levage ou la descente.
NE PAS utiliser le cric s'il y a un risque de déversement de carburant, d'acide de la batterie ou d'autres substances dangereuses.
NE PAS travailler sous le véhicule tant que les chandelles ne sont pas convenablement installées.
NE PAS remplir le système hydraulique de liquide de frein, d'alcool ou d'huile de transmission. Utiliser de l'huile pour cric hydraulique uniquement.
NE PAS régler la vanne de surcharge de sécurité.
NE PAS utiliser à des fins d'aéronefs.

16. Lorsque le cric n'est pas utilisé, le ranger complètement abaissé, dans un endroit sec, sûr et à l'abri des enfants.
17. Les avertissements, les précautions et les instructions décrites dans ce manuel ne peuvent pas couvrir toutes les conditions et situations qui peuvent survenir. L'opérateur doit faire preuve de bon sens et de prudence.

- **INSPECTION**

Inspecter tous les composants après la livraison afin de détecter d'éventuelles anomalies. En cas de dommages, informer le transporteur. Les dommages de livraison ne sont PAS couverts par la garantie. Le transporteur est responsable de toutes les réparations et des coûts de remplacement résultant des dommages lors de la livraison.
Inspecter tous les composants et les pièces manquantes ou endommagées.

N°	Description	Qté
1	Selle extensible	1
2	Châssis du cric	1
3	Tube poignée 1	1
4	Tube poignée 2	1

www.kstools.fr • www.kstools.fr • www.kstools.fr • www.kstools.fr • www.kstools.fr • www.kstools.fr • www.kstools.fr • www.kstools.fr • www.kstools.fr • www.kstools.fr

- **MONTAGE**

Le cric comporte les pièces suivantes : le châssis et la poignée en 2 tubes différents.

1. Insérer le tube de la poignée supérieure dans celui de la poignée inférieure
   Fixer les 2 parties ensemble grâce à la bille de verrouillage

2. Desserrer la vis de blocage située dans le bélier, jusqu'à ce qu'elle ne dépasse plus dans le trou du bélier.

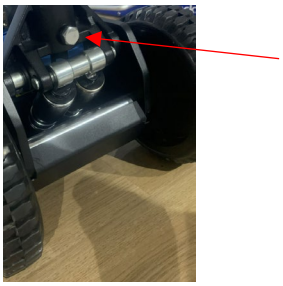

3. Insérer le manche du cric dans le trou du bélier.

4. Resserrer la vis et s'assurer que la poignée puisse se déplacer librement

- **PURGE DU SYSTEME HYDRAULIQUE**

1. Ouvrir la soupape de décharge en la tournant de deux tours complets dans le sens anti-horaire.
2. Pomper rapidement avec la poignée pendant quatre courses complètes minimum.
3. Fermer la soupape de décharge en la tournant dans le sens horaire.
4. Pomper avec le levier avec des courses complètes pour vérifier si le cric peut atteindre sa hauteur maximale en dix pompes.

Si le cric ne peut pas atteindre sa hauteur maximum en dix pompes, suivre la procédure de purge suivante :

5. Ouvrir la soupape de décharge en la tournant dans le sens anti-horaire et abaisser le bras jusqu'à sa hauteur minimum.
6. Placer le cric sur une table de travail plane et soulever l'arrière du cric d'au moins 50 cm plus haut que la partie du cric disposant du manche
7. Pomper rapidement avec la poignée pendant au moins 4 courses complètes
8. Remettre le cric à plat et fermer la soupape de décharge en la tournant dans le sens horaire

www.kstools.fr • www.kstools.fr • www.kstools.fr • www.kstools.fr • www.kstools.fr • www.kstools.fr • www.kstools.fr • www.kstools.fr • www.kstools.fr • www.kstools.fr

9. Pomper à nouveau des courses complètes avec le manche pour voir si le cric peut désormais atteindre sa hauteur maximale en dix pompes.
   Si cela n'est pas le cas, répéter à nouveau ce procédé de purge.

- **MODE D'EMPLOI**

Attention : Avant toute utilisation s'assurer que les consignes de sécurité ont été lues et comprises.
Important : Avant toute utilisation l'opérateur doit inspecter le cric pour les soudures fissurées, endommagées, parties manquantes ou fuites hydraulique.

Levage d'un véhicule

1. S'assurer que le cric et le véhicule soit sur une surface dure et plane.
2. Toujours s'assurer que le frein à main du véhicule soit serré et que les roues du véhicule soient calées.
3. Consulter le manuel du véhicule pour déterminer l'emplacement des points de levage. Placer le cric sous un point de levage approprié.
4. Tourner le levier dans le sens horaire, pour fermer la soupape de décharge. NE PAS trop serrer.
5. Lever le véhicule à la hauteur voulue par pompage avec le levier de haut en bas.
6. Placer les chandelles sous les endroits recommandés par le constructeur du véhicule.
7. Tourner le levier lentement dans le sens antihoraire pour poser le véhicule sur la chandelle.

Abaissement d'un véhicule

1. Tourner la soupape de décharge dans le sens horaire pour la fermer.
2. Pomper pour soulever le véhicule de la chandelle.
3. Retirer la chandelle qui se trouve en dessous du véhicule.
4. Tourner la soupape de décharge lentement dans le sens antihoraire pour abaisser le véhicule.

REMARQUE : Lorsque le cric n'est pas utilisé, toujours laisser la selle et le vérin complètement abaissés.
ATTENTION : Garder les mains et les pieds éloignés du mécanisme d'articulation du cric.
IMPORTANT : Seul le personnel pleinement qualifié peut s'occuper de l'entretien ou de la réparation du cric.
REMARQUE : Si la force nécessaire à la levée est trop importante, il est possible d'actionner le cric à deux.

- **MAINTENANCE**

Maintenance mensuelle

Une bonne lubrification du cric est primordiale dans la mesure où il supporte une charge lourde. La rouille et la saleté peuvent entrainer des mouvements ralentis ou accélérés et peuvent endommager d'autres pièces.
Afin de conserver le cric parfaitement lubrifier, merci de suivre les préconisations suivantes :

1. Lubrifier toutes les liaisons, la selle et les mécanismes de la pompe avec une huile claire
2. Graisser les roulements et axes des roues
3. Maintenir le cric et ses stickers propres
4. Vérifier le niveau d'huile du vérin et le compléter si nécessaire

Maintenance tous les 3 mois

Tous les 3 mois, vérifier la pompe pour détecter tout signe de rouille ou corrosion.
Nettoyer le cric dès que nécessaire et essuyer avec un chiffon légèrement graissé.

www.kstools.fr • www.kstools.fr • www.kstools.fr • www.kstools.fr • www.kstools.fr • www.kstools.fr • www.kstools.fr • www.kstools.fr • www.kstools.fr • www.kstools.fr

Niveau d'huile

Besoin en huile : Un niveau correct d'huile se situe à environ 10 mm du trou de remplissage.
IMPORTANT: Lors de l'ajout ou du remplacement de l'huile, toujours respecter un bon dosage et utiliser de l'huile hydraulique, de l'huile de transmission ou de l'huile de turbine et éviter de mélanger différents types d'huiles.
Ne jamais utiliser de liquide de frein, d'alcool, de glycérine, de détergent moteur ou toute autre huile inadaptée. Une mauvaise huile causera de sérieux dommages internes.

Ajout d'huile : Si le niveau est inférieur, dévisser le bouchon de remplissage après avoir abaissé le cric au maximum et sur une surface plane, puis compléter avec une huile de qualité.
Remplacement : L'huile doit être remplacée au moins une fois chaque année
Pour drainer une huile, enlevez le couvercle, dévisser le bouchon de remplissage d'huile et la soupape de décharge.
Faire très attention à ne pas laisser pénétrer de poussière ou tout autre corps étranger dans le réservoir.

- **DISFONCTIONNEMENTS ET SOLUTIONS**

PROBLEME	CAUSE	SOLUTION
Le cric ne monte pas jusqu'à sa hauteur maximale	Niveau d'huile faible	Vérifier le niveau et ajouter de l'huile
	Valve de décharge mal fermée	Fermer la valve
Le cric ne maintient pas la charge	Valve de décharge mal fermée	Fermer la valve
	Huile hydraulique polluée	Contacter le SAV
	Fuite de la pompe	Contacter le SAV
Le bras de levage ne descend pas	Cylindre de pompe entravé	Contacter le SAV
	Composant usé	
	Composant interne endommagé	
	Ressort cassé ou décroché	
	Bras de levage entravé ou cassé	
Après une purge, le cric n'atteint toujours pas sa hauteur maximale en 10 pompes	De l'air est toujours présent dans le système hydraulique	Purger à nouveau l'air selon les instructions données dans ce manuel
Puissance de levée faible	Manque de fluide dans le système hydraulique	Remplir le système
	Disfonctionnement du système hydraulique	Contacter le SAV

IMPORTANT

NE PAS SURCHARGER LE CRIC AU-DELA DE SA CAPACITE MAXIMUM.
NE JAMAIS DEPLACER LE CRIC PENDANT QU'IL SUPPORTE UNE CHARGE.
Il arrive parfois que pendant l'expédition et le traitement, de l'air se retrouve pris au piège dans le système hydraulique et affecte la capacité de levage du cric.

www.kstools.fr • www.kstools.fr • www.kstools.fr • www.kstools.fr • www.kstools.fr • www.kstools.fr • www.kstools.fr • www.kstools.fr • www.kstools.fr • www.kstools.fr • www.kstools.fr • www.kstools.fr

- **Vue éclatée et liste des composants**

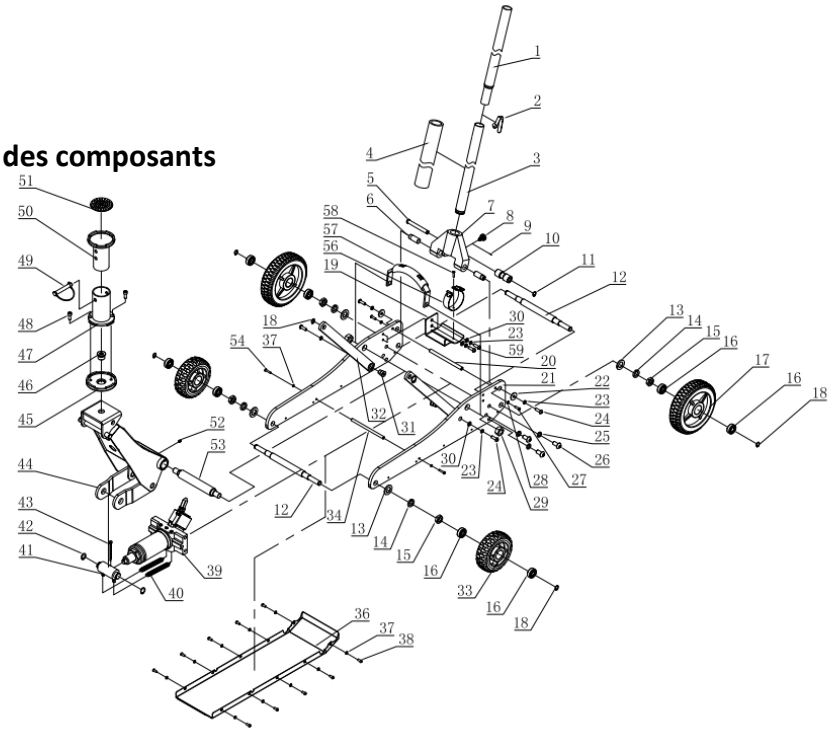

N°	Description	Qté	N°	Description	Qté
1	Manche supérieur	1	30	Rondelle	2
2	Goupille du manche supérieur	1	31	Écrou	2
3	Manche inférieur	1	32	Plaque d'ajustement	2
4	Protection pour manche	1	33	Roue avant 6''	2
5	Tige de liaison	1	34	Tige de liaison	1
6	Douille de bélier	2	36	Plaque de protection	1
7	Bélier	1	37	Rondelle de verrouillage	12
8	Vis	1	38	Vis	10
9	Goupille	1	39	Pompe	1
10	Cylindre	1	40	Ressort de retour	2
11	Bague de retenue	1	41	Barre support	1
12	Axe	2	42	Bague de retenue	2
13	Rondelle	4	43	Broche	1
14	Rondelle frein	4	44	Bras de levage	1
15	Ecrou M20	4	45	Selle	1
16	Roulement	8	46	Vis	1
17	Roue arrière 8''	2	47	Extension de selle	1
18	Bague de retenue	4	48	Vis	2
19	Support de fixation de la selle	1	49	Broche	1
20	Barre d'arrêt	2	50	Tube intérieur de l'extension de selle	1
21	Plaque latérale du châssis	2	51	Tampon caoutchouc	1
22	Rondelle	2	52	Réservoir d'huile	1
23	Rondelle frein	4	53	Broche du bras de levage	1
24	Vis	4	54	Vis	2
25	Rondelle frein	6	56	Ressort	1
26	Vis	6	57	Poignée en nylon	1
27	Vis	2	58	Vis	1
28	Rondelle frein	2			
29	Ecrou M18	2			

عزيزي العميل،
تشكرك شركة "كيه إس تووزلز" على الثقة التي وضعتها فيها من خلال شرائك هذا المنتج. سوف تجد في هذا الدليل جميع المعلومات اللازمة لسلامة المنتج والاستخدام السليم له. يرجى قراءتها وقراءة التعليمات بعناية قبل أي استخدام لهذا المنتج. من الضروري تخزين دليل المستخدم هذا في مكان آمن وفي متناول اليد بحيث يمكن قراءته في أي وقت. احتفظ بهذا الدليل لمساعدتك على استخداماتك المستقبلية. تُعد جهة التصنيع غير مسؤولة عن الإصابات التي قد تحدث نتيجة لسوء استخدام الجهاز.

- وصف المنتج

تم تصميم هذه الرافعة الهيدروليكية ذات العجلات لرفع أحد طرفي المركبة، وليس لدعمه. بعد الرفع مباشرةً، يجب دعم الحمولات باستخدام زوجين من حوامل الرفع من الفئة المناسبة.

القدرة بالطن	3 t
الحد الأدنى للارتفاع (بدون تمديد)	155 mm
الحد الأدنى للارتفاع (بدون تمديد) - المستوى 1	290 mm
الحد الأدنى للارتفاع (بدون تمديد) - المستوى الثاني	320 mm
أقصى ارتفاع (بدون تمديد)	540 mm
أقصى ارتفاع (مع التمديد) - المستوى الأول	680 mm
أقصى ارتفاع (مع التمديد) - المستوى الثاني	710 mm
الأبعاد	L.810 x l.320 x H.200 mm (بلا أكمام)
الوزن الصافي	37.2 kg

هام: يُرجى قراءة هذه التعليمات بعناية. **يجب الانتباه جيدًا لمتطلبات التشغيل الآمن والتحذيرات والتنبيهات. يجب استخدام الرافعة في الأغراض المخصصة لها بشكل صحيح وبعناية.** قد يؤدي الإخفاق في مراعاة ما سبق إلى حدوث تلف أو إصابة شخصية وإبطال الضمان. يجب الاحتفاظ بهذه التعليمات لاستخدامها في المستقبل

لتجنُّب الإصابة الشخصية أو تلف الممتلكات في أثناء التشغيل، يُرجى قراءة كل التنبيهات والتحذيرات والتعليمات واتباعها، بما فيها تلك الأخرى المضمنة بداخل كل منتج أو المرفقة به.

لا تتحمل الشركة مسؤولية التلف أو الإصابة التي تنتج من الاستخدام غير الآمن للمنتج أو نقص الصيانة، أو الاستخدام غير الصحيح للمنتج أو النظام.

يرجى الاتصال بنا في حالة عدم التأكد من فهم احتياطات السلامة أو الاستخدامات.

⚠ تحذير!

1. ضع الرافعة في حيز العمل الملائم.
2. افحص الرافعة قبل كل استخدام. لا تستخدم الرافعة في حال تلفها أو تبديلها أو تعديلها أو إذا كانت في حالة سيئة، إذا كان هناك تسرب للسوائل الهيدروليكية، أو إذا كانت الرافعة غير مستقرة بسبب فك أشياء منها أو فقدان أجهزة أو أجزاء منها. فقم بإجراء التصليحات اللازمة قبل الاستعمال
3. يجب استخدام الرافعة على أرضية مستوية وصلبة، ويُفضَّل أن تكون أرضية من الخرسانة. *تجنب استعمالها على الطرق المرصوفة بالحجارة الصغيرة؛ وإلا فقد تنغرس الرافعة فيها.* استخدم مانع حركة عجلات المركبة.
4. يجب التأكد من تعشيق المكابح اليدوية للمركبة، وإيقاف تشغيل المحرك، وفك تعشيق تروس ناقل الحركة (أو ضع ناقل الحركة على "PARK" إذا كان أوتوماتيكيًا)
5. يجب التأكد من ترك مسافة 0.5 م بين المركبة والأشياء الثابتة كالأبواب والجدران ونحوهما للسماح بإمالة المركبة.
6. يجب التأكد من ابتعاد الأشخاص، غير المطلوب وجودهم، بمسافة آمنة عن الرافعة أثناء استخدامها.

www.kstools.fr • www.kstools.fr • www.kstools.fr • www.kstools.fr • www.kstools.fr • www.kstools.fr • www.kstools.fr • www.kstools.fr • www.kstools.fr • www.kstools.fr

7. يجب التأكد من خلو المركبة من الركاب.
8. يجب وضع الرافعة تحت نقاط الرفع فقط التي توصي بها جهة تصنيع المركبة (يُرجى الرجوع إلى دليل استخدام المركبة)
9. يلزم التأكد من استقرار نقاط الرفع وكونها وسط قاعدة الرافعة.
10. يلزم التأكد من عدم تقييد عجلات الرافعة حتى يتسنى لها التحرك بحرية دون أي عائق.

خطر: **يجب استخدام الرافعة للرفع فقط**

11. يجب التأكد من عدم وجود أشخاص أو عوائق أسفل المركبة قبل خفضها.
12. يجب استخدام الحوامل المحورية أسفل المركبة قبل متابعة تنفيذ أي مهمة.
13. يلزم الاستعانة بشخص مؤهل لتشحيم الرافعة وصيانتها.
14. ارتدِ نظارات واقية معتمدة من المعهد القومي الأمريكي للقياس (ANSI) وقفازات عمل عالية التحمل أثناء استخدام الرافعة.
15. يجب التأكد من استخدام زيت الرافعة الهيدروليكية فقط مع هذه الرافعة.

يجب عدم تشغيل الرافعة إذا كانت تالفة.
يجب عدم السماح للأشخاص غير المدرَّبين بتشغيل هذه الرافعة.
يجب عدم تجاوز السعة المقننة لهذه الرافعة.
يجب عدم السماح بتحريك المركبة في أثناء الرفع أو الخفض، ولا استخدام الرافعة لتحريك المركبة.
يجب عدم رفع المركبة بالرافعة إذا كان هناك خطر انسكاب الوقود أو حمض البطاريات أو مواد أخرى خطرة.
يجب عدم العمل أسفل المركبة إلا بعد وضع الحوامل المحورية ذات الفئة الملائمة وضعًا صحيحًا يلائم الغرض المخصص.
يجب عدم ملء النظام الهيدروليكي بزيت المكابح أو الكحول أو زيت ناقل الحركة. يجب استخدام الزيت المخصص فقط للرافعة الهيدروليكية.
يجب عدم تعديل صمام السلامة ضد زيادة الحمولات.
يجب عدم استخدام الرافعة في أغراض تتعلق بأي مركبات طائرة.

16. عند عدم استخدام الرافعة، يجب تخزينها، مع خفضها بالكامل، في مكان آمن وجاف ومحمي من عبث الأطفال.
17. لا يمكن أن تغطي التحذيرات والاحتياطات والتعليمات المتناولة في هذا الدليل جميع الحالات والمواقف المحتملة التي قد تحدث. يجب أن يدرك المشغل أن اتباع التفكير السليم والحذر عاملان لا يمكن تضمينهما في هذا المنتج، لكن يجب على المشغل مراعاتهما.

- التحقق/الفحص

افحص جميع المكونات بصريًا للتحقق من خلوها من التلف بسبب الشحن. في حال العثور على أي تلف بسبب الشحن، يجب إخطار شركة الشحن على الفور. إذ إن الضمان **لا** يغطي التلف بسبب الشحن. أما شركة الشحن فهي المسؤولة عن تكاليف الإصلاح أو الاستبدال للتلف الناتج عن الشحن.

يجب فحص كل المكونات للتحقق من عدم وجود أي أجزاء مفقودة أو تالفة. يمكن الرجوع إلى:

N°	الوصف	الكمية
1	سرج قابل للتمديد	1
2	إطار جاك	1
3	مقبض الأنبوب 1	1
4	مقبض الأنبوب 2	1

www.kstools.fr • www.kstools.fr • www.kstools.fr • www.kstools.fr • www.kstools.fr • www.kstools.fr • www.kstools.fr • www.kstools.fr • www.kstools.fr • www.kstools.fr

تثبيت يد الرافعة

فك البرغي في يد الرافعة ، وانظر الشكل
أدخل يد الرافعة في الفتحة للمِكبس الهيدروليكي. ملاحظة: يجب محاذاة الفتحة مع القناة، وانظر الشكلين
قم بتدوير البرغي في القناة في اتجاه عقارب الساعة. ملاحظة: تأكد من أن المقبض يمكن أن يتحرك بحرية في القناة بعد الانتهاء، وانظر الشكل.

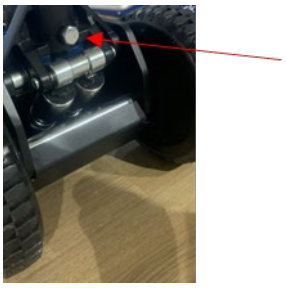

- تنظيف النظام الهيدروليكي

1. افتح صمام التنفيس بتدويره دورتين كاملتين في عكس اتجاه عقارب الساعة.
2. اضغط على المقبض أربعة أشواط كاملة كحد أدنى وبسرعة.
3. أغلق صمام التنفيس بتدويره في اتجاه عقارب الساعة.
4. يمكن الضغط على المقبض أربعة أشواط للتحقق مما إذا كان يمكنه الوصول إلى أقصى ارتفاع بمقدار عشر ضخات.

إذا لم يتمكن الرافعة من الوصول إلى أقصى ارتفاع لها في عشر مضخات، اتبع إجراء النزف أدناه:

5. افتح صمام التحرير عن طريق تدويره بعكس اتجاه عقارب الساعة وخفض الذراع إلى أدنى ارتفاع له.
6. ضع الرافعة على سطح عمل مسطح وارفع الجزء الخلفي من الرافعة بارتفاع 50 سم على الأقل عن الجزء الذي يوجد به المقبض.
7. قم بالضخ بسرعة باستخدام المقبض لمدة 4 ضربات كاملة على الأقل.
8. أعد الرافعة إلى موضعها المسطح وأغلق صمام التحرير بتدويره في اتجاه عقارب الساعة.
9. قم بالضخ بضربات كاملة باستخدام المقبض مرة أخرى لمعرفة ما إذا كان بإمكان الرافعة الآن الوصول إلى أقصى ارتفاع لها في عشر ضخات.

إذا لم يكن كذلك، كرر إجراء النزف.

- **معلومات التشغيل**

هام: قبل الاستخدام، يجب على المشغل فحص الرافعة بصريًا للتحقق من خلوها من تشققات بسبب اللحام أو تلف أو فقدان أجزاء أو تسريب هيدروليكي.

رفع المركبة

1. يجب التأكد من أن الرافعة والمركبة موضوعتان على سطح صلب ومستوٍ.
2. يجب دائمًا التأكد من أن المكابح اليدوية بالمركبة قيد التعشيق وأن عجلات المركبة قيد التقييد باستخدام مانع حركة العجلات.
3. يجب الاطلاع جيدًا على دليل استعمال المركبة لتحديد موضع نقاط الرفع باستخدام الرافعة. اضبط وضع الرافعة أسفل نقطة الرفع المناسبة.
4. يلزم تدوير المقبض في اتجاه عقارب الساعة لإغلاق صمام التنفيس. لكن يجب عدم الإفراط في الربط.

www.kstools.fr • www.kstools.fr • www.kstools.fr • www.kstools.fr • www.kstools.fr • www.kstools.fr • www.kstools.fr • www.kstools.fr • www.kstools.fr • www.kstools.fr

5. يجب رفع المركبة إلى الارتفاع المطلوب بالضغط على المقبض لتحريكه لأعلى أو لأسفل.
6. يجب وضع الحوامل المحورية أسفل المواضع المُوصى بها من قِبل شركة تصنيع المركبة.
7. يجب تدوير صمام التنفيس ببطء في عكس اتجاه عقارب الساعة لتنزيل المركبة على المحامل المحورية.

خفض المركبة

1. يلزم تدوير صمام التنفيس في اتجاه عقارب الساعة لغلقه.
2. يجب الضغط على المقبض لتنزيل المركبة عن الحوامل المحورية.
3. يجب إزالة الحوامل المحورية من تحت المركبة.
4. يجب تدوير صمام التنفيس ببطء في عكس اتجاه عقارب الساعة لتنزيل المركبة على الأرض.

ملاحظة: عندما لا تكون الرافعة قيد الاستخدام، يجب دائمًا ترك القاعدة والمكبس مطويين بالكامل.
تنبيه: يجب إبعاد اليدين والقدمين بعيدًا عن حركة مفصلات الرافعة
هام: يجب أن لا يتولى محاولة تنفيذ عمليات الصيانة أو الإصلاح إلا الأشخاص المؤهلون تمامًا.
احظة: إذا كانت القوة المطلوبة للرفع كبيرة جدًا ، فيمكن تشغيل المقبس بواسطة شخصين.

- **الصيانة**

الصيانة الشهرية

يُعد التشحيم مهمًا للغاية للرافعات؛ لأن الرافعات تدعم حمولات ثقيلة. كما أن أي عوائق بسبب الأتربة أو الصدأ قد تتسبب إما في بطء حركة الرافعة، أو ظهور حركات مفاجئة وسريعة للغاية، وهو ما يتسبب في تلف المكونات الداخلية. للحفاظ على تشحيم الرافعة تشحيمًا جيدًا، يجب تنفيذ الخطوات التالية.

1. يجب تشحيم الوصلات والقاعدة وآلية الضخ باستخدام زيت خفيف.
2. يجب تشحيم محامل العجلات والمحاور.
3. يجب الحفاظ على نظافة كل أسطح الرافعة والملصقات التحذيرية.
4. يجب فحص مستوى زيت المكبس والحفاظ على مستواه الصحيح

الصيانة كل ثلاثة أشهر

بعد مضي فترة ثلاثة أشهر، يجب فحص المضخة للتحقق من خلوها من أي علامات صدأ أو تآكل. يجب تنظيف المضخة حسب الحاجة ومسحها بقطعة قماش مبللة بالزيت.

مستوى الزيت

الزيت المطلوب للرافعة: يجب أن يبلغ مستوى الزيت الصحيح 10 مم أسفل فتحة الزيت. أما إذا بلغ مستوى الزيت أقل من 10 مم أسفل فتحة الزيت، فيُرجى تزويد قدر كافٍ من الزيت.
هام: عند إضافة أو تغيير الزيت، استخدم دائمًا صنفًا جيدًا من زيت الرافعة الهيدروليكية، أو زيت ناقل الحركة أو زيت التوربين وتجنب دائمًا خلط أنواع مختلفة من الزيوت معًا.
لا تستخدم أبدًا زيت الفرامل، أو الكحول، أو الجليسرين، أو الزيت المنظف للمحرك أو الزيت المتسخ من أي نوع كان.
استخدام الزيت غير المناسب يسبب أضرارًا داخلية خطيرة في الرافعة.
إضافة الزيت: مع خفض المكبس بشكل كامل ووضع الرافعة على أرض مستوية، قم بإزالة سدادة ملء الزيت. قم بإضافة الزيت إذا كان مستوى الزيت أدنى بأكثر من 2/1 بوصة من لوحة غطاء فتحة الاستبدال.
تغيير الزيت: يجب تغيير الزيت مرة واحدة كل عام على الأقل. لتصريف الزيت، قم إزالة لوحة الغطاء، بالإضافة إلى إزالة سدادة ملء الزيت وأفتح الصمام. كن حذرًا جدًا لعدم السماح للأوساخ أو أي مواد غريبة بالدخول إلى النظام.

- **استكشاف الأعطال وإصلاحها**

www.kstools.fr • www.kstools.fr • www.kstools.fr • www.kstools.fr • www.kstools.fr • www.kstools.fr • www.kstools.fr • www.kstools.fr • www.kstools.fr • www.kstools.fr

قائمة التحقق لاستكشاف الأعطال وإصلاحها

المشكلة	السبب	الحل
الرافعة لا تنزل بشكل كامل	1. يوجد هواء في النظام الهيدروليكي 2. صمام التنفيس عالق	1. قم بتصريف هواء من النظام الهيدروليكي 2. انقل حمل الوزن ونظف الصمام
الرافعة لا تتحمل الوزن	1. صمام التنفيس في موضع الفتح	1. أغلق صمام التنفيس بإحكام
الرافعة لا ترفع الحمولة إلى الارتفاع الكامل	1. مستوى الزيت منخفض 2. يوجد هواء في النظام الهيدروليكي	1. قم بالملء إلى المستوى الموصى به 2. قم بتصريف هواء من النظام الهيدروليكي
الرفع ضعيف	1. يوجد هواء في النظام الهيدروليكي 2. الزيت متسخ 3. صمام التنفيس لا يُغلق بشكل كامل	1. قم بتصريف هواء من النظام الهيدروليكي 2. قم بتغيير الزيت. استخدام زيت بالمواصفة SAE 5W 3. أغلق صمام التنفيس بإحكام
الرافعة لا ترفع الحمل	1. الوزن زائد 2. صمام التنفيس في موضع الفتح 3. مستوى الزيت منخفض	1. قم بإنقاص الوزن أو استبدل الرافعة بأخرى أعلى قدرة 2. أدر الصمام في اتجاه عقارب الساعة وأحكم ربطه 3. قم بالملء إلى المستوى الموصى به

هام

لا تقم بتحميل الرافعة فوق طاقتها المقننة.

لا تقم أبدًا بتحريك الرافعة بينما تدعم الحمل.

أحيانًا في أثناء الشحن والمناولة، قد يصبح الهواء محصورًا في النظام الهيدروليكي مما يتسبب في ضعف الرفع أو عدم التمكن منه.

www.kstools.fr • www.kstools.fr • www.kstools.fr • www.kstools.fr • www.kstools.fr • www.kstools.fr • www.kstools.fr • www.kstools.fr • www.kstools.fr • www.kstools.fr

مناظر تفصيلية وقوائم المكونات

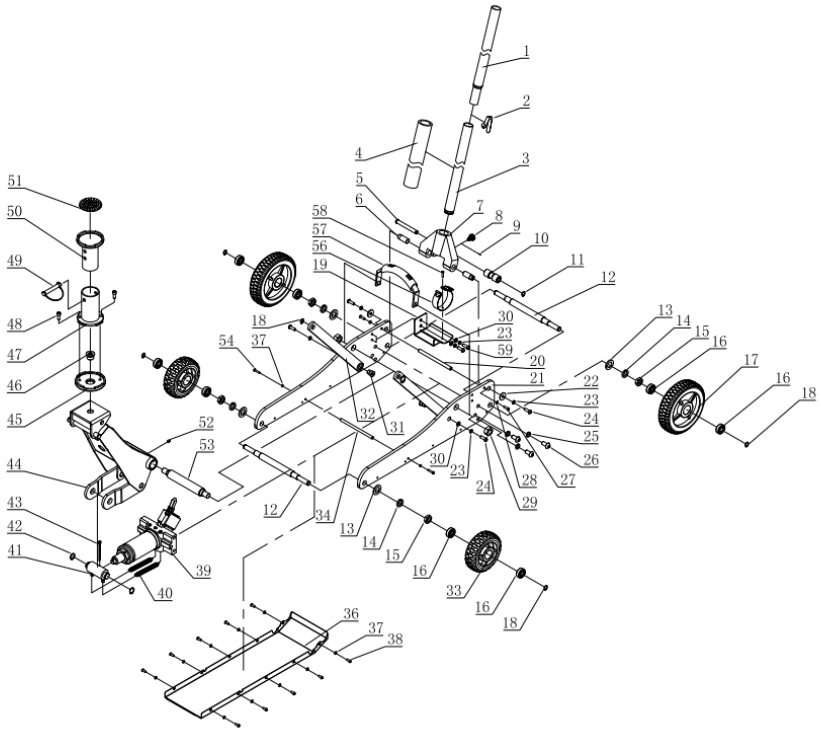

N°	الوصف	الكمية	N°	الوصف	الكمية
1	المقبض العلوي	1	30	الغسالة	2
2	دبوس المقبض العلوي	1	31	صامولة	2
3	مقبض سفلي	1	32	لوحة الضبط	2
4	حماية المقبض	1	33	عجلة أمامية مقاس 6 بوصة	2
5	قضيب التوصيل	1	34	قضيب التوصيل	1
6	مقبس الكبش	2	36	لوحة واقية	1
7	برج الحمل	1	37	قفل الغسالة	12
8	البراغي	1	38	البراغي	10
9	دبوس	1	39	المضخة	1
10	اسطوانة	1	40	عودة الربيع	2
11	حلقة الاحتفاظ	1	41	شريط الدعم	1
12	المحور	2	42	حلقة الاحتفاظ	2
13	الغسالة	4	43	المغزل	1
14	غسالة الفرامل	4	44	ذراع الرفع	1
15	صامولة M20	4	45	السرج	1
16	المحمل	8	46	البراغي	1
17	عجلة خلفية مقاس 8 بوصات	2	47	تمديد السرج	1
18	حلقة الاحتفاظ	4	48	البراغي	2
19	كتيفة تثبيت السرج	1	49	المغزل	1
20	شريط التوقف	2	50	أنبوب داخلي لتمديد السرج	1
21	اللوحة الجانبية للهيكل	2	51	طوابع مطاطية	1
22	الغسالة	2	52	خزان الزيت	1
23	غسالة الفرامل	4	53	عمود دوران ذراع الرفع	1
24	البراغي	4	54	البراغي	2
25	غسالة الفرامل	6	56	الربيع	1
26	البراغي	6	57	مقبض نايلون	1
27	البراغي	2	58	البراغي	1
28	غسالة الفرامل	2			
29	صامولة M18	2			

www.kstools.fr • www.kstools.fr • www.kstools.fr • www.kstools.fr • www.kstools.fr • www.kstools.fr • www.kstools.fr • www.kstools.fr • www.kstools.fr • www.kstools.fr • www.kstools.fr • www.kstools.fr